TECHNICAL DATA SHEET

Range: Shower heads
Ref: 29255 - Wall mounted shower head with anti-limescale spikes with directional grid



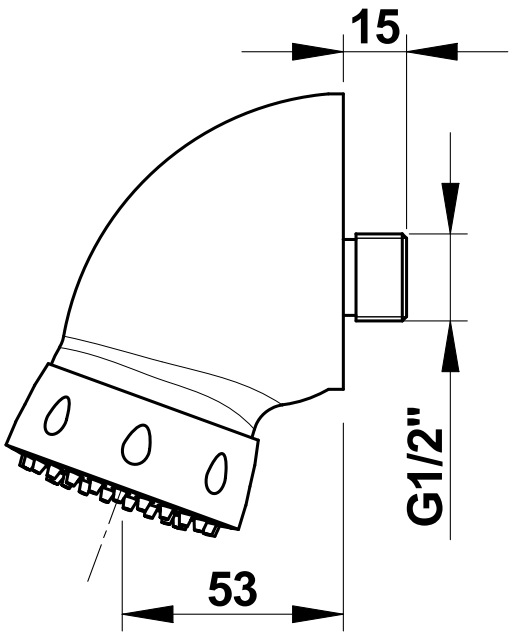

> Working pressure :
- 1 to 5 bar

> Flow :
- 6 l/min with integrated flow limiter

> Functionality :
- Simple rain spray
- Anti-Limescale spikes
- Fixed shower head with directional grid

> Hydraulic supply :
- M G 1/2" - Threaded length 15 mm

> Thermal resistance :
- Resistant to a temperature of 75°C for 30-minute-thermal-shocks

> Delivered with :
- Instruction manual

> Standards & approvals :
- Brass body in accordance with EN 1982, EN 12164, EN 12156
- Molded chrome-plated body in accordance with EN 12540
- 200-hour neutral salt spray resistant (NSS) in accordance with ISO 9227

Ce document n'est pas contractuel ; nous nous réservons le droit de modifier les caractéristiques de nos produits sans préavis. Toutes nos marques et tous modèles sont déposés.

6 l/min | 1/2" | 3 years warranty | ACS | ISO 9001 BUREAU VERITAS Certification

PRESTO (LES ROBINETS) : Siège Social: 7 rue Racine 92542 Montrouge Cedex - Site de Production: 4 rue Lavoisier 17110 St-Georges de Didonne - Tel: 01.46.12.34.56 - Fax: 01.40.92.00.12 - www.presto.fr