TECHNICAL DATA SHEET

Range:
Ref: 38760 -



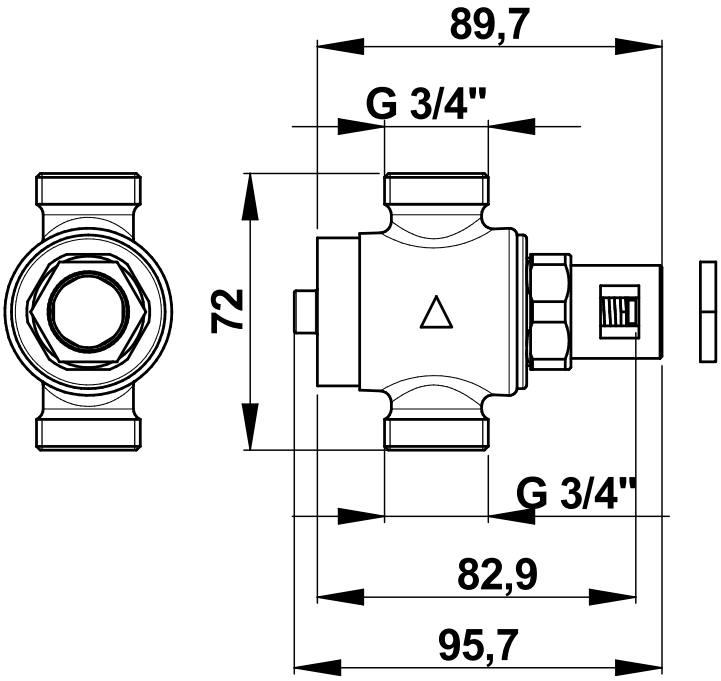

> Working pressure :
- 1 to 5 bar

> Flow :
- Flow regulation with a flow limiter (not included)
- Flow rate control through a ring nut
- Anti-water-hammering design

> Flow time :
- 30 seconds (± 5 sec.)

> Hydraulic supply :
- M G 3/4" (20x27) - Cold or premixed water

> Thermal resistance :
- Resistant to a temperature of 75°C for 30-minute-thermal-shocks

> Delivered with :
- 1 Flat gasket
- 1 Filter gasket
- 2 Union nuts 3/4" (20x27) for 14x16 mm tube

> Standards & approvals :
- Acoustic class II
- Brass body in accordance with EN 1982, EN 12164, EN 12165
- 200-hour neutral salt spray resistant (NSS) in accordance with ISO 9227

Ce document n'est pas contractuel ; nous nous réservons le droit de modifier les caractéristiques de nos produits sans préavis. Toutes nos marques et tous modèles sont déposés.

PRESTO (LES ROBINETS) : Siège Social: 7 rue Racine 92542 Montrouge Cedex - Site de Production: 4 rue Lavoisier 17110 St-Georges de Didonne - Tel: 01.46.12.34.56 - Fax: 01.40.92.00.12 - www.presto.fr